AERMEC

50Hz R410A VMF

گرم ایران

ANLG

020/202
cooling only

مینی چیلرهای هوا خنک

- با فن اکسیال و کمپرسورهای اسکرال
- ظرفیت سرمایشی 5.7-43.3 Kw (1.6-12.3 RT)

HFC Refrigerant R410A

EUROVENT CERTIFIED PERFORMANCE
www.eurovent-certification.com

site www.eurovent-certification.com.

Variable Multi Flow®
VMF

ISO 9001
ISO 14001
OHSAS 18001

www.garmiran.com
info@garmiran.com

SPECIFICATIONS

گرم‌ایران در مسیر توسعه و فعالیت رو به جلو خود مطابق با استانداردهای جهانی کماکان دایره همکاری خود با کمپانی‌های معتبر بین‌المللی اروپایی را افزایش داده و پس از قراردادهای تولید موفق با RIELLO ایتالیا و سپس پکیج‌های BAXI ایتالیا، سبد محصولات خود را با مشارکت کمپانی معظم AERMEC ایتالیا در تولید مشترک تحت لیسانس به سرانجام رسانید و با کمال مسرت، تولید انواع چیلر، هواساز، فن‌کوئل، اکولوژی یونیت، هواسازهای هایژنیک، بیمارستانی، صنعتی و... را به استحضار مردم شریف، مهندسین محترم مشاور، شرکت‌های ساختمانی و تاسیساتی، فروشندگان تهویه مطبوع، مدیران پروژه‌های صنعتی و صاحبان پروژه‌های عظیم و بزرگ کشور می‌رساند. این کاتالوگ، خلاصه مدل‌های متنوع چیلر را جهت انتخاب صحیح ارائه می‌نماید و جهت اخذ اطلاعات فنی بیشتر ضروری است از واحد فنی کارخانه به آدرس ایمیل: hvac@garmiran.com و یا از طریق فکس شرکت استعلام نمائید. در نمای کلی چیلرها از ظرفیت واقعی ۲ تن الی ۶۰۰ تن تبرید تولید و عرضه می‌شوند.

انواع مینی چیلرهای ANLG:

- استاندارد
- باکیت هیدرونیک
- با امکان تولید آب گرم مصرفی(D.H.W)

مدل‌های بدون کیت هیدرونیک:

- **ANLG-°**: مدل استاندارد بدون پمپ
- **ANLG-H** : مدل سرمایشی و گرمایشی (دارای هیت پمپ) بدون‌کیت

مدل‌های دارای کیت هیدرونیک مجهزبه:

- **ANLG-P**: پمپ
- **ANLG-A**: پمپ با هدبالا
- **ANLG-A**: پمپ و مخزن ذخیره
- **ANLG-Q**: پمپ با هدبالا و مخزن ذخیره
- مینی چیلرهای **ANLG** با قابلیت کارکرد سرمایش تنها، سرمایش و گرمایش، تراکمی بدون اواپراتور موجود می‌باشند.

تجهیزات این مینی چیلرها به شروح زیر می‌باشند:

- کمپرسورهای اسکرال با راندمان بالا و توان مصرفی بسیارکم
- دیفرنشیال پرشرسوئیچ/ فلو سوئیچ
- فیلترآب
- کنترل‌کننده الکترونیک (MODO-CONTROL) جهت اتصال به BMS مبدل‌های حرارتی با راندمان بالا
- فن‌های اکسیال با عملکرد فوق‌العاده کم‌صدا
- کیت هیدرونیک شامل:
  - منبع انبساط
  - پمپ
  - شیراطمینان
  - گیج فشار
- کابینت محافظ فلزی با پوشش رنگ پودری الکترواستاتیک ضدخورندگی

ACCESSORIES

لوازم جانبی

MODU-485BL: کیت هیدرونیک پروتکل MODBUS بارابط RS485جهت استفاده از سیستم کنترل هوشمند ساختمان(اتصال به BMS)

AERWEB300: AERWEB امکان نظارت و کنترل از راه دور ۶-۱۸ دستگاه را از طریق یک رایانه و مرورگر معمولی با رابط RS485 میسر می‌سازد و دارای چهارمدل AERWEB300-6، AERWEB300-18A، AERWEB300-6G بامودم GPRS و AERWEB300-18G با مودم GPRS می‌باشد.

مولتی‌کنترل:کنترل همزمان چندین چیلریا هیت‌پمپ (حداکثر۴دستگاه) را امکان‌پذیر می‌سازد که با کنترل‌کننده MODU-CONTROL درون همان سیستم هیدرولیکی نصب می‌شود.

لوازم جانبی برای کنترل کامل دستگاه‌ها:

SPLW: در اغلب مواقع سنسور کاهش دمای آب خروجی یا هیت‌پمپ کفایت می‌کند ولی در برخی موارد سنسور SPLW بر روی کلکتور رفت و برگشت نصب شده تا دمای آب خروجی از چیلر را روی کلکتور کنترل یا مانیتور کند.

SDHW: سنسور دمای آب‌گرم مصرفی تولیدی در مخزن ذخیره.

PR3: ریموت کنترل چیلر: امکان کنترل وظایف اصلی چیلراز قبیل: روشن/خاموش و تغییرحالت‌های عملیاتی، تشخیص و تنظیم مجدد آلارم را فراهم می‌سازد.

لوازم جانبی که فقط در کارخانه باید نصب شوند:

DCPX: دستگاهی است برای تغییر دور فن جهت بهبود عملکرد سرمایش که عملکرد دستگاه را از دمای کمتراز۲۰ درجه سانتیگراد تا ۱۰- درجه سانتیگراد میسر می‌سازد. (برای دستگاه‌های مجهزبه Desuperheater)

BDX: سینی مخصوص جمع‌آوری آب‌های ناشی از چگالش

VT: لرزه‌گیر

DRE: سافت استارتر DRE جریان اولیه استارت دستگاه را تا ۳۰ درصد کاهش می‌دهد.

KR: گرمکن الکتریکی جهت جلوگیری از یخزدگی اواپراتور(برای مدل‌های 029A-HA و 040A-HA قابل نصب نیست)

VT: گرمکن الکتریکی جهت جلوگیری از یخزدگی دستگاه

VT: گرم‌کن الکتریکی جهت جلوگیری از یخزدگی مخزن ذخیره

این‌چیلرها با سیستم‌های جریان متغیر(VMF) سازگار می‌باشند.

TECHNICAL DATA

Model: ANLG			020	025	030	040	050	070	080	090	102	152	202
Cooling capacity	kW	0	5.65	6.15	7.44	9.53	13.31	16.39	20.35	22.14	26.34	32.69	42.60
	kW	P|A	5.71	6.21	7.52	9.64	13.47	16.59	20.60	22.40	26.93	33.48	43.49
	kW	N|Q	-	-	-	-	13.73	16.9	20.9	22.72	27.07	33.7	43.7
	RT		1.6	1.7	2.1	2.7	3.8	4.7	5.8	6.3	7.5	9.3	12.1
Total power input	kW	0	1.89	2.05	2.52	3.32	4.12	4.98	6.48	6.79	8.06	10.31	13.53
	kW	P|A	1.92	2.07	2.52	3.30	4.10	4.92	6.39	6.69	8.07	10.53	13.79
	kW	N|Q	-	-	-	-	4.18	5.01	6.48	6.79	8.46	10.58	13.83
ERR	W/W	0	3.00	3.00	2.96	2.87	3.23	3.29	3.14	3.26	3.27	3.17	3.15
	W/W	P|A	2.98	3.00	2.98	2.92	3.28	3.37	3.22	3.35	3.34	3.18	3.15
	W/W	N|Q	-	-	-	-	3.28	3.37	3.22	3.35	3.20	3.18	3.16
SEER		0	3.43	3.43	3.4	3.33	3.74	3.82	3.65	3.71	3.85	3.99	3.94
		P|A	4	4	4	3.4	4	4	4	3.95	3.96	3.94	3.82
		N|Q	-	-	-	-	3.8	4	3.4	4	3.8	3.8	3.8
Water flow rate	l/h	TUTTE	980	1066	1290	1651	2305	2838	2522	3836	4575	5676	7396
Pressure drop	kPa	0	29	30	30	27	30	30	34	50	58	61	68
Available head	kPa	P|A	70	70	59	65	82	72	60	52	84	115	90
	kPa	N|Q	-	-	-	-	162	159	144	140	140	185	158

system side water 12°C/7°C,External air 35C
Q Version avalibale frmo size 050 to 202
N Version avalibale frmo size 102 to 202

ELECTRICAL DATA

Model: ANLG				020	025	030	040	050	070	080	090	102	152	202
Total input current	(2)	230V/1	A	6.43	7.3	8.17	10.78	-	-	-	-	-	-	-
	(2)	400V/3N	A	3.7	4.2	4.7	6.2	8.7	9.7	12.2	12.8	15.57	18.81	24.67
Maximum current	(2)	230V/1	A	16.5	16.5	19.7	23.7	-	-	-	-	-	-	-
	(2)	400V/3N	A	6.0	6.0	6.7	8.7	11.3	13.5	16.3	17.3	22.0	26.0	32.0
Starting current	(2)	230V/1	A	59.5	62.5	83.7	98.7	-	-	-	-	-	-	-
	(2)	400V/3N	A	26.5	32.5	35.7	48.7	65.3	75.3	102.3	96.3	76.0	87.0	117.0
Compressors	(2)	230V/1	type	scroll	scroll	scroll	scroll	scroll	scroll	scroll	scroll	scroll	scroll	scroll
	(2)	400V/3N	n°	1	1	1	1	1	1	1	1	2	2	2
Circuits			n°	1	1	1	1	1	1	1	1	1	1	1
Capacity Control			%	0-100	0-100	0-100	0-100	0-100	0-100	0-100	0-100	0-50-100	0-50-100	0-50-100
Refrigerant			type	R410A	R410A	R410A	R410A	R410A	R410A	R410A	R410A	R410A	R410A	R410A
Exchanger			type	Plate	Plate	Plate	Plate	Plate	Plate	Plate	Plate	Plate	Plate	Plate
			n°	1	1	1	1	1	1	1	1	1	1	1
Hydraulic connections (In/Out)			Φ	1" 1/4	1" 1/4	1" 1/4	1" 1/4	1" 1/4	1" 1/4	1" 1/4	1" 1/4	1" 1/4	1" 1/4	1" 1/4
Fans		(in/out)	type	axial	axial	axial	axial	axial	axial	axial	axial	axial	axial	axial
			n°	1	1	1	1	2	2	2	2	2	2	2
Air flow rate cooling mode			m^3/h	2500	2500	3500	3500	7200	7200	7300	7200	14000	13500	13500
Sound pressure			dB(A)	30	30	37	37	38	38	38	37	44	45	46
Sound power			dB(A)	61	61	68	68	69	69	69	68	76	77	78
Power supply			V/Hz/Ph	230/50/1	230/50/1	230/50/1	230/50/1							
			V/Hz/Ph	400/50/3	400/50/3	400/50/3	400/50/3	400/50/3	400/50/3	400/50/3	400/50/3	400/50/3	400/50/3	400/50/3

Sound power Aermec determines sound power values on the basis of measurements made in accordance with UNI EN ISO 9614-2, as required for Eurovent certification.
Sound pressure Sound pressure in free field, at 10 m distance from the external surface of the unit (in accordance with UNI EN ISO 3744).

DIMENSIONS

Model: ANLG			020	025	030	040	050	070	080	090	102	152	202
Height (A)	°|P|C	Cm	87	87	100	100	126	126	126	126	145	145	145
	A	Cm	87	87	102	102	130	130	130	130			
	Q	Cm	-	-	-	-	130	130	130	130			
Width (B)	°|P|C	Cm	100	100	100	100	120	120	120	120	175	175	175
	A	Cm	120	120	120	120	125	125	125	125			
	Q	Cm	-	-	-	-	125	125	125	125			
Depht (C)	°|P|C	Cm	40	40	40	40	46	46	46	46	75	75	75
	A	Cm	46	46	46	46	60	60	60	60			
	Q	Cm	-	-	-	-	60	60	60	60			
Weight	0	Kg	75	75	86	86	120	120	120	120	270	293	329
	P	Kg	77	77	91	91	127	127	163	163	288	314	350
	A	Kg	99	99	103	103	147	147	147	147	388	364	400
	Q	Kg	-	-	-	-	151	151	187	187			

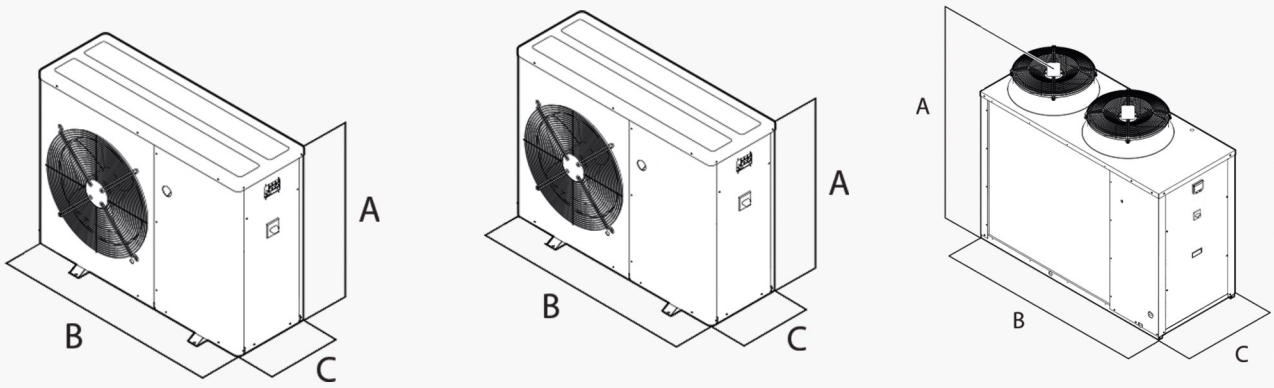

www.garmiran.ir
www.garmiran.com
telegram.me/garmiran
instagram.com/garmiran.mfg

کارخانه: مشهد / بزرگراه آسیایی (پیامبر اعظم)
نبش بلوار مهدیه
تلفن: ۲-۳۶۵۱۶۵۹۱-۰۵۱
فکس: ۳۶۵۱۶۵۸۹-۰۵۱
واحد فروش: ۳۶۱۵۴-۰۵۱

دفتر تهران: خیابان طالقانی / بین مفتح و بهار
نبش کوچه شهید طالبیان / پلاک ۱ / طبقه ۱
تلفن:۲-۸۸۱۴۱۷۵۰-۰۲۱
فکس:۸۸۱۴۱۷۵۳-۰۲۱